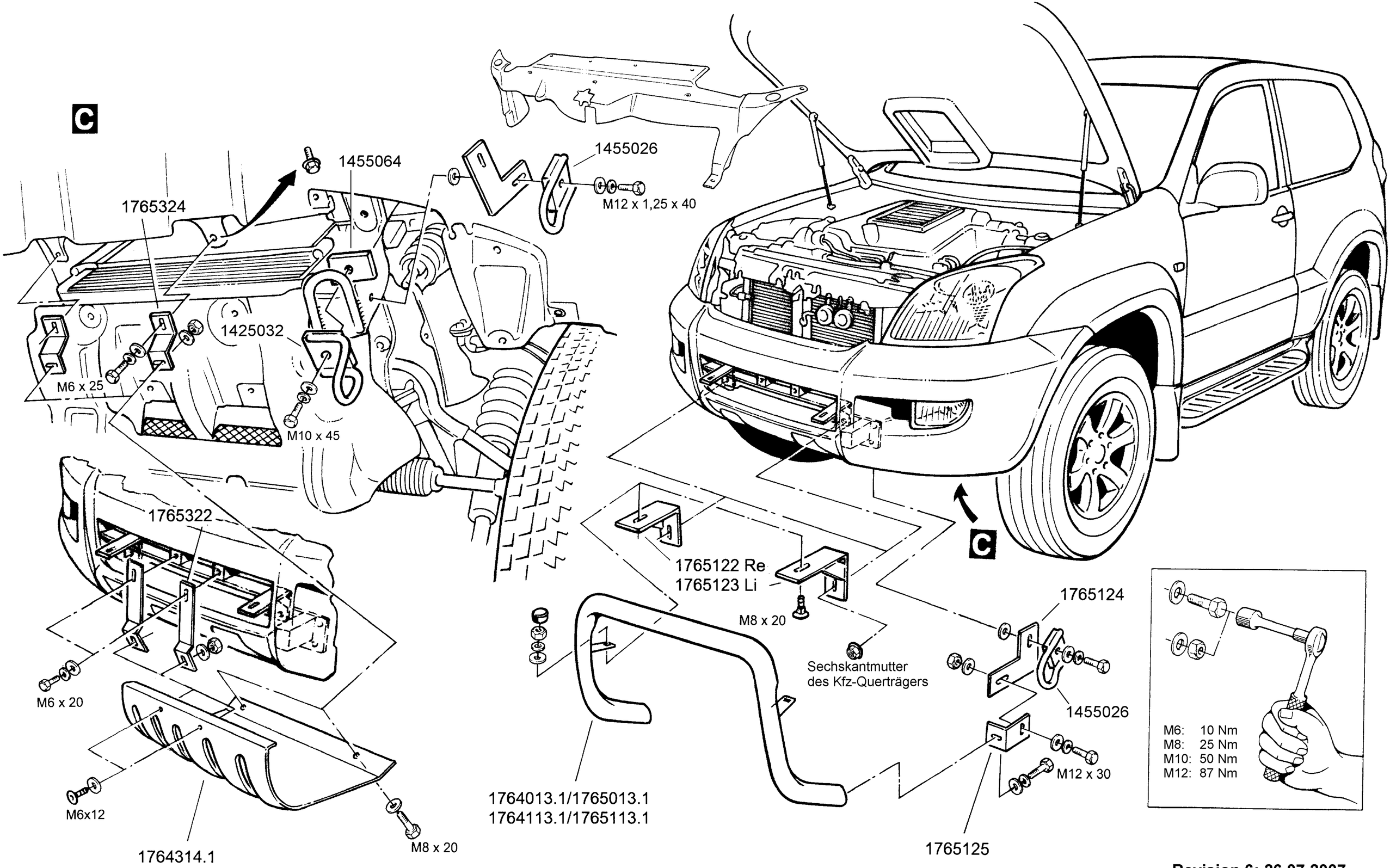

Revision 6: 26.07.2007

ANTEC Fahrzeugtechnik GmbH
Herrschinger Str. 54, D-82266 Inning
Tel.+49 (0 8143) - 93 20 0
Fax.+49 (0 8143) - 93 20 49

MONTAGEANLEITUNG
Toyota Land Cruiser J12
Modell 2003 / 2006

EU-Personenschutzbügel 60	**Edelstahl poliert / Stahl schwarz**	**1764013 / 1765013**
EU-Personenschutzbügel 76	**Edelstahl poliert / Stahl schwarz**	**1764113 / 1765113**
Montagesatz	**- - -**	**1769013**
Unterfahrschutzblech vorne	**Edelstahl poliert**	**1764314**
Montagesatz	**- - -**	**1769314**