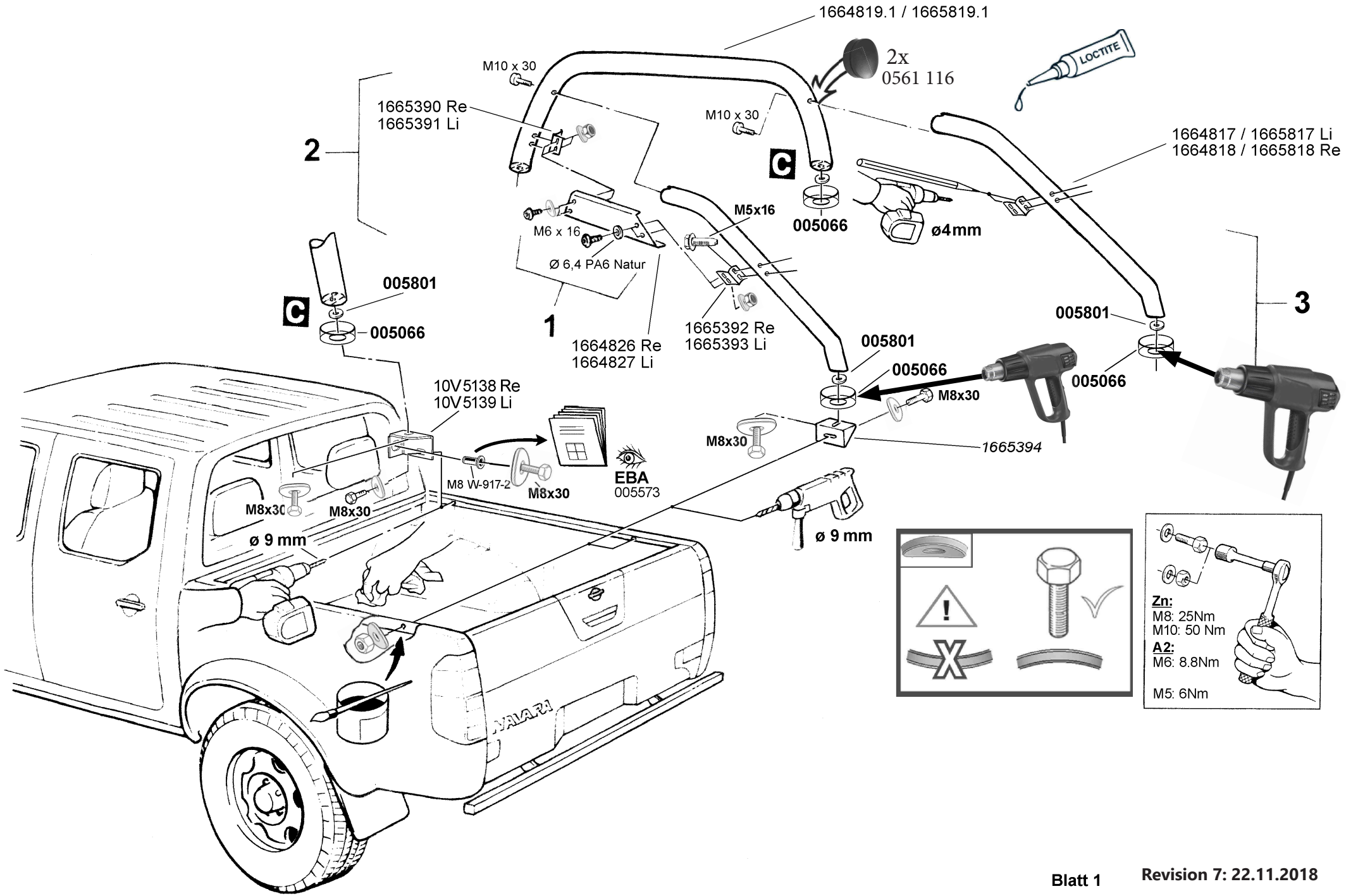

Blatt 1 **Revision 7: 22.11.2018**

ANTEC Fahrzeugtechnik GmbH
Hubertusstraße 2, 82256 Fürstenfeldbruck
Telefon: +49 (0) 8141 / 227 35-0
Telefax: +49 (0) 8141 / 227 35 - 249
www.antec-online.de

MONTAGEANLEITUNG
Nissan Pick-Up Navara
Doppel-Kabiner (Double Cab)
King Cab (1 ½ Kabiner)
Modell 2005 & 2010

Überrollbügel 60 schräg	**Edelstahl poliert / Stahl schwarz**	**1664819 / 1665819**
Montagesatz	**- - -**	**1669819**

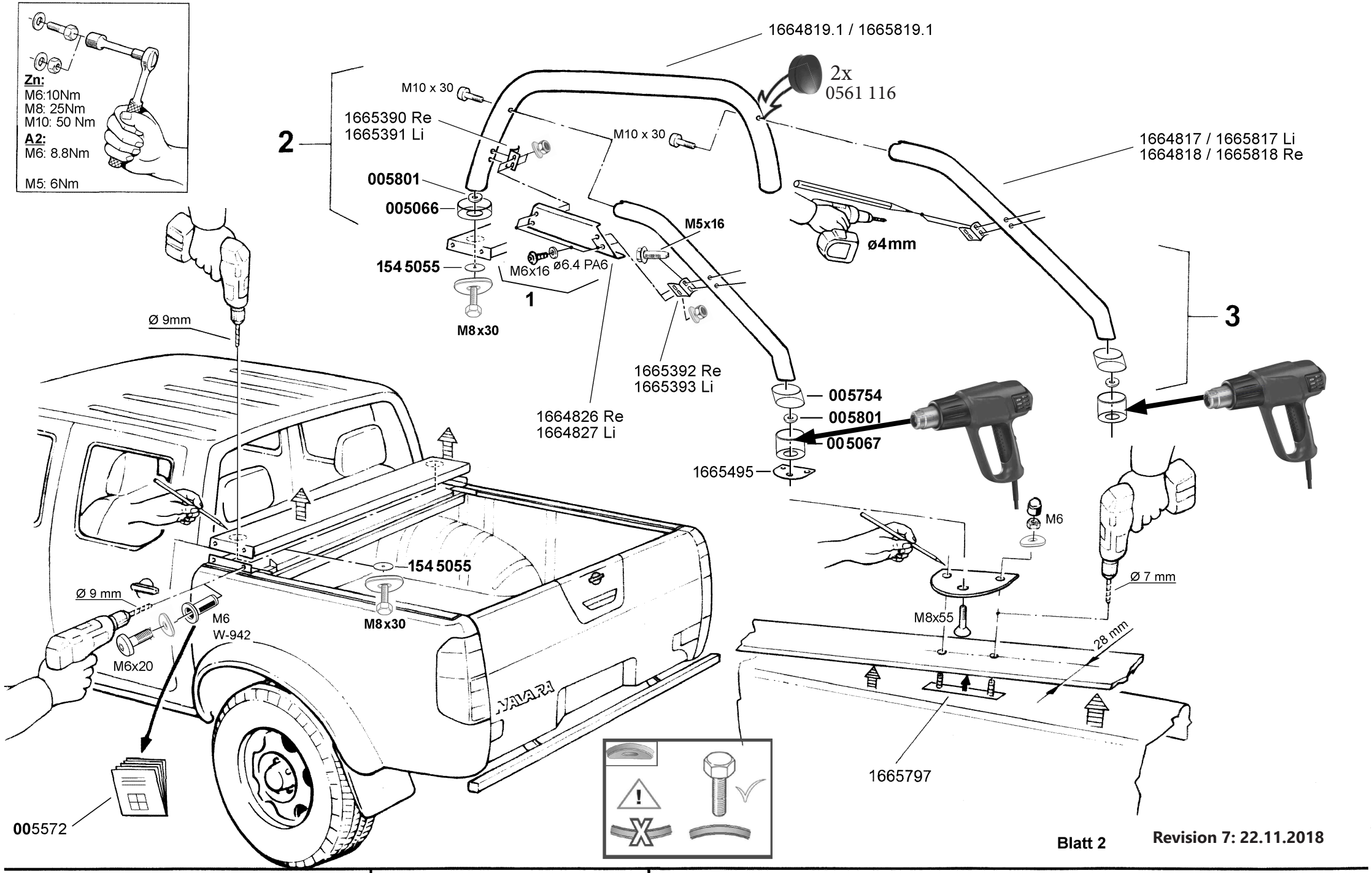

Blatt 2

Revision 7: 22.11.2018

ANTEC Fahrzeugtechnik GmbH
Hubertusstraße 2, 82256 Fürstenfeldbruck
Telefon: +49 (0) 8141 / 227 35-0
Telefax: +49 (0) 8141 / 227 35-249
www.antec-online.de

MONTAGEANLEITUNG
Nissan Pick-Up Navara
Doppel-Kabiner (Double Cab)
King Cab (1 ½ Kabiner)
Modell 2005 & 2010

Überrollbügel 60 schräg	**Edelstahl poliert / Stahl schwarz**	**1664819 / 1665819**
Montagesatz	- - -	**1669819**
Montagesatz (f. Roll'n Lock)	- - -	**1669919**