Schublade 1700 / Montagesatz mit 13H9790
Drawer 1700 / Assembly-kit with 13H9790
Tiroir 1700 / Assemble-kit avec 13H9790

AssemblyInstruction

Montageanleitung • Instructions de montage

90 Minuten

article-no:
006085 black Steel

Revision 12: 12.09.2024

www.antec-online.de

Schublade 1700 / Montagesatz mit 13H9790
Drawer 1700 / Assembly-kit with 13H9790
Tiroir 1700 / Assemble-kit avec 13H9790

Required tools / Benötigte Werkzeuge / Outillage requis

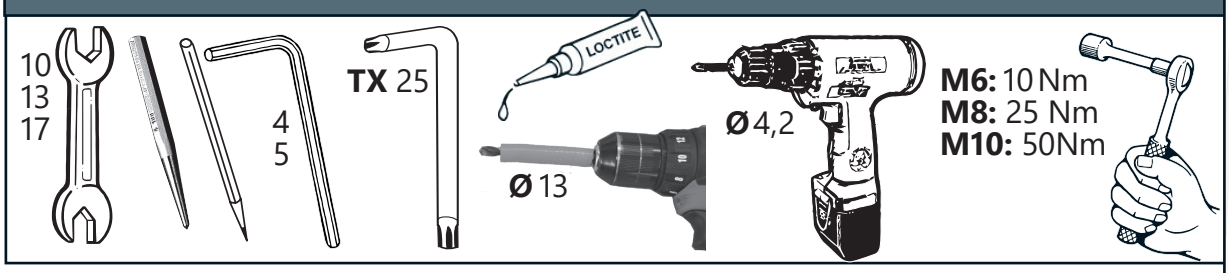

Parts list/Teileliste/Lista de accesorios

1 006085.3

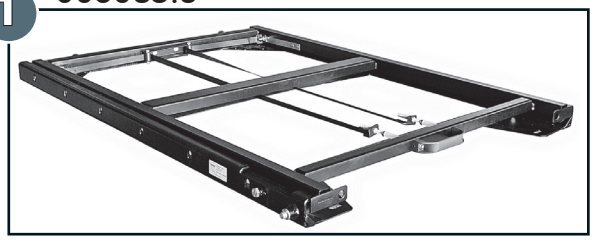

2 005551

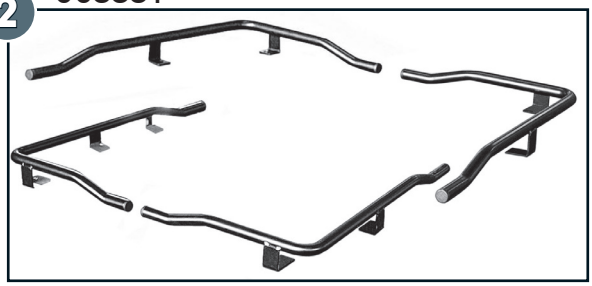

3 00608466

a		ø5,5x25; DIN 7976 Zn	2x
b	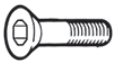	M6x25; DIN 7991 Zn	14x
c	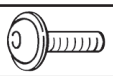	M6x12; ~ISO7380 Zn	10x
d	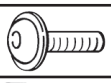	M6x25; ~ISO7380 Zn	8x
e	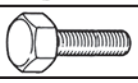	M6x20; DIN 933 Zn	2x
f	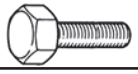	M8x20; DIN 933 Zn	2x
g		M6 weld nut/Anschweißmutter/ soudure écrou Zn	10x
i		ø6,4; DIN 9021 Zn	6x
m		M6; DIN 985 Zn	2x
n		M6; DIN 934 Zn	14x

8 ø9; 005497 **2x**

9 ø6,6; 005495 **14x**

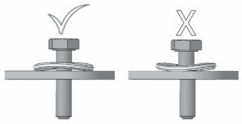

***without bedliner**
ohne Laderaumwanne
sans doublure de caisse
!

article-no:
006085 black Steel

Revision 12: 12.09.2024

Assembly-kit / Montagesatz / Assemble-kit 13H9790

5 M10; 10V5044 **4x**

6 ø13; 1855057 **2x**

7 ø11; 005493 **8x**

10 ø13; 13H5769 **2x**

o	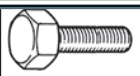	M10x60; DIN 933	**2x**
p		M10; DIN 934	**4x**
q	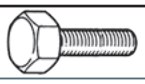	M10x75; DIN 933	**2x**

11 13H5781 **1x**

12 13H5782 **2x**

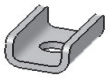

4

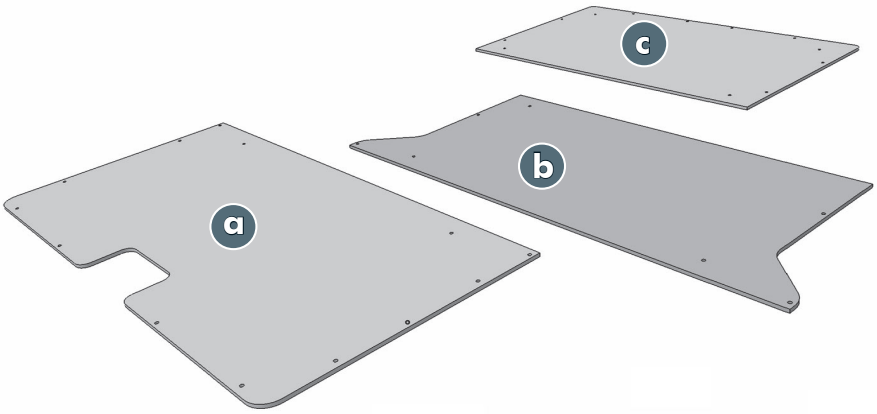

Artikel-Nr. Item-Nr. numéro d'article	KFZ Hersteller automotive manufacturer constructeur automobile	Bezeichnung designation désignation	Modell model modèle	Holzauflagen timber vehicle part exigences bois
15V5690N 15V5590N	Ford	Ranger Extrakabine (Extra Cab) Ranger Extra Cab (XC)	2012 2016	007770N 007788N
11E5490N	Toyota	Hilux Xtra Cab	2016	007790N

article-no:
006085 black Steel

Revision 12: 12.09.2024

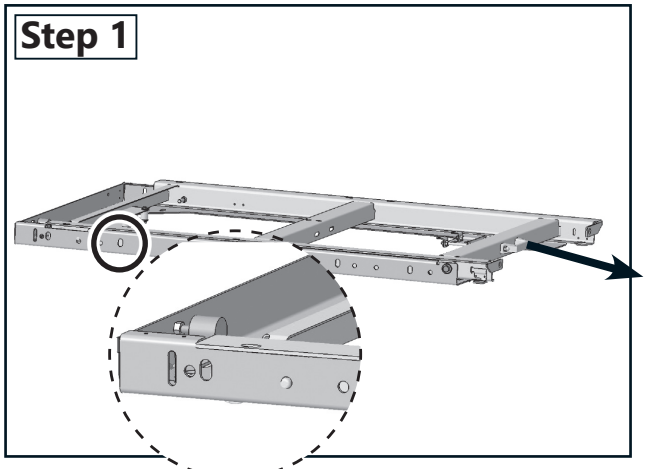

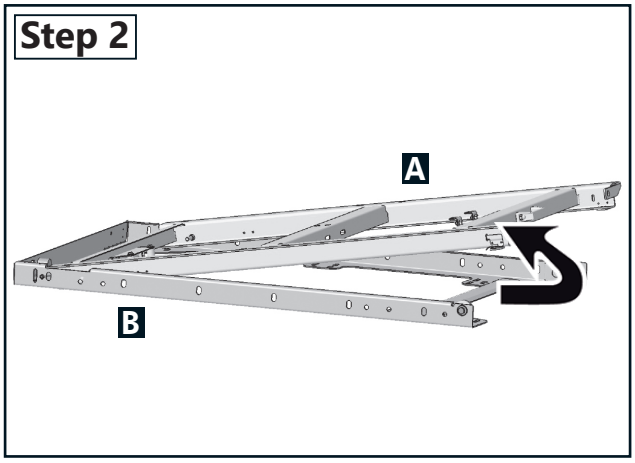

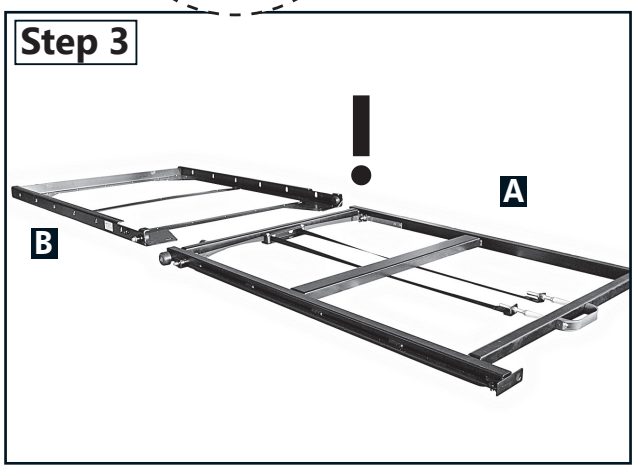

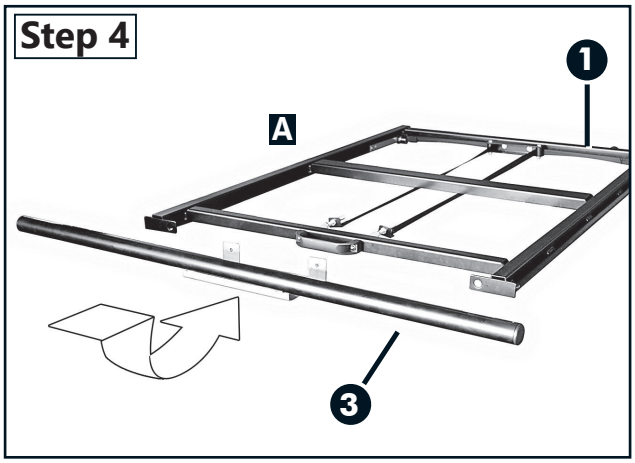

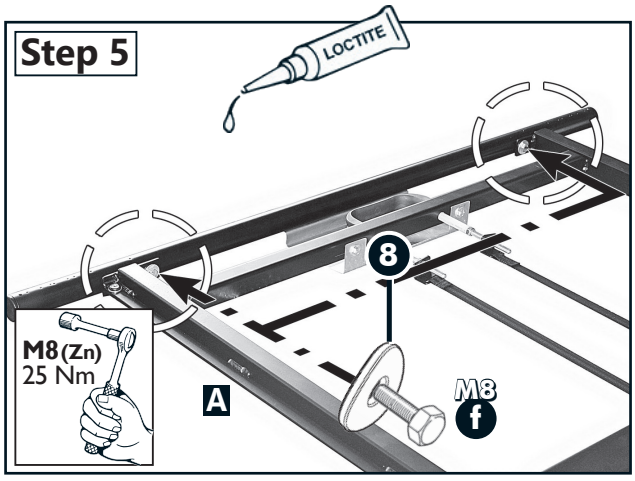

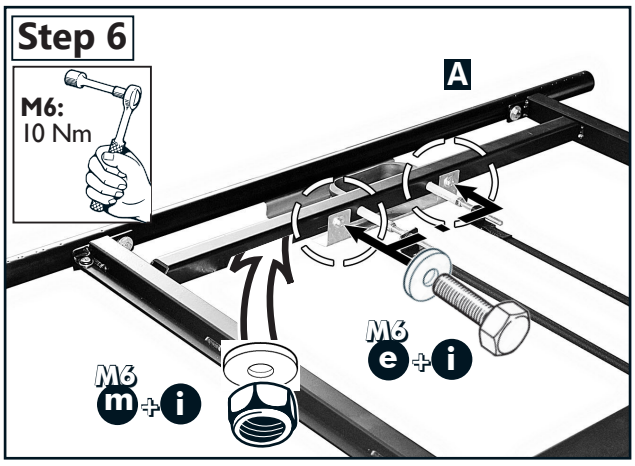

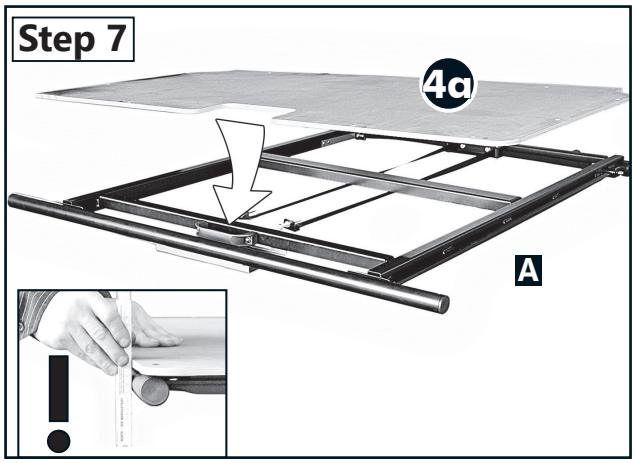

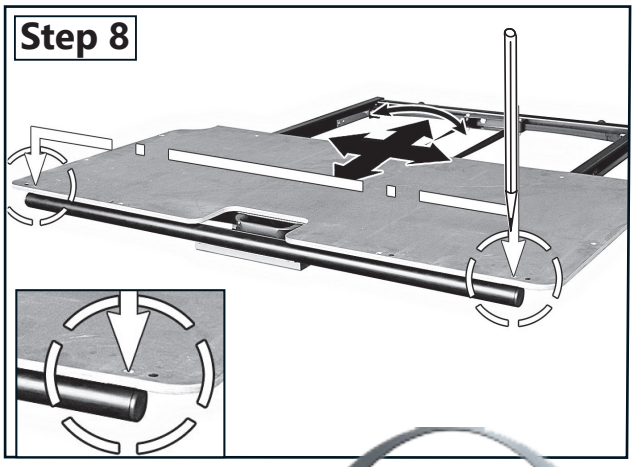

article-no:
006085 black Steel

Revision 12: 12.09.2024

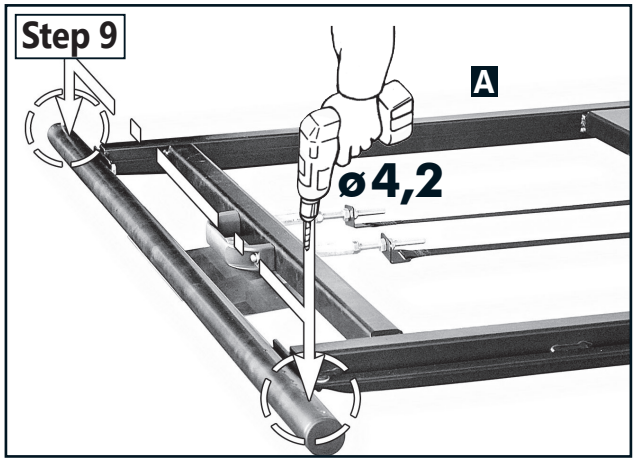

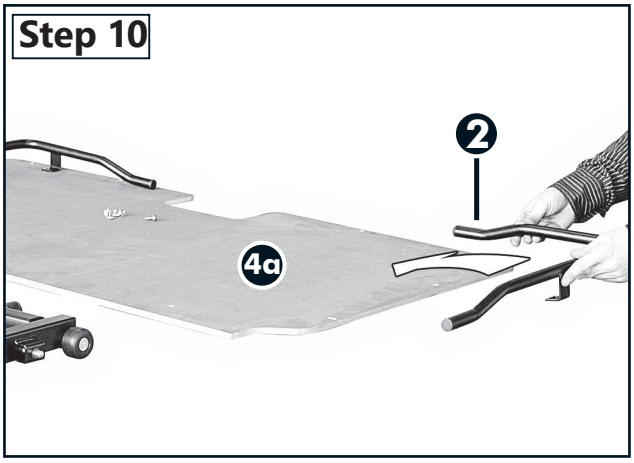

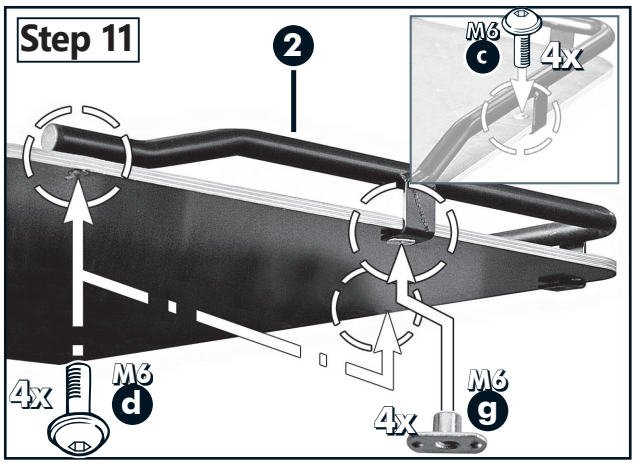

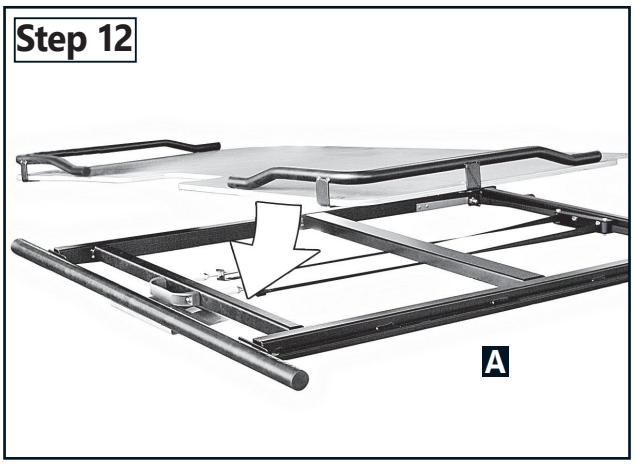

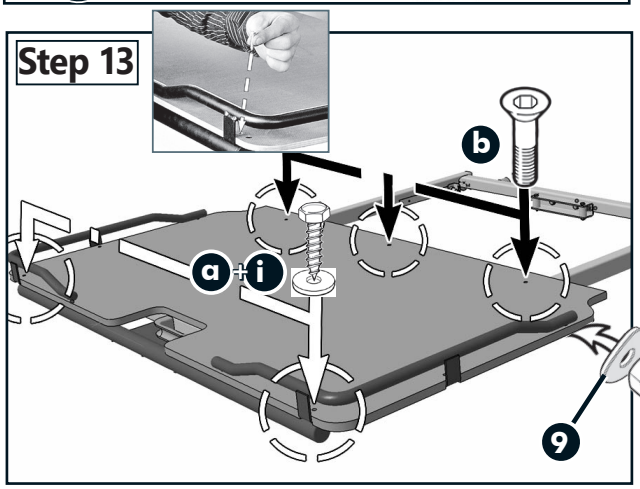

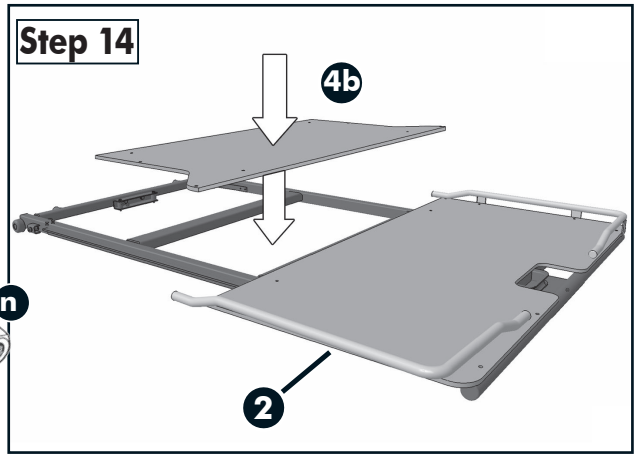

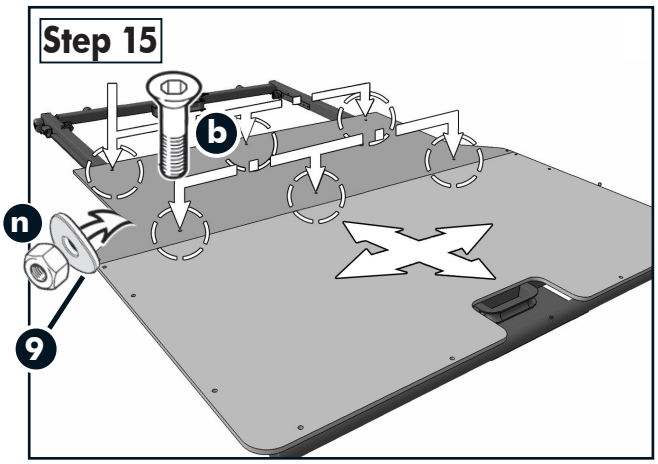

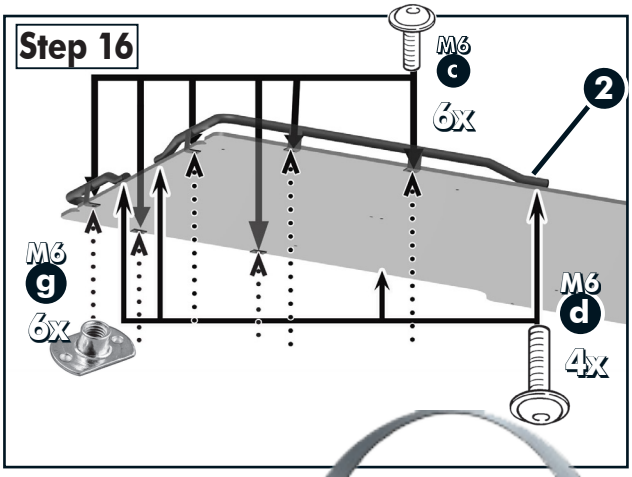

article-no:
006085 black Steel

Revision 12: 12.09.2024

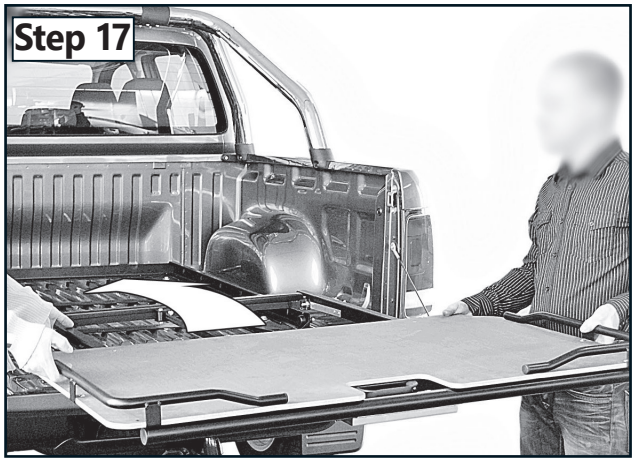

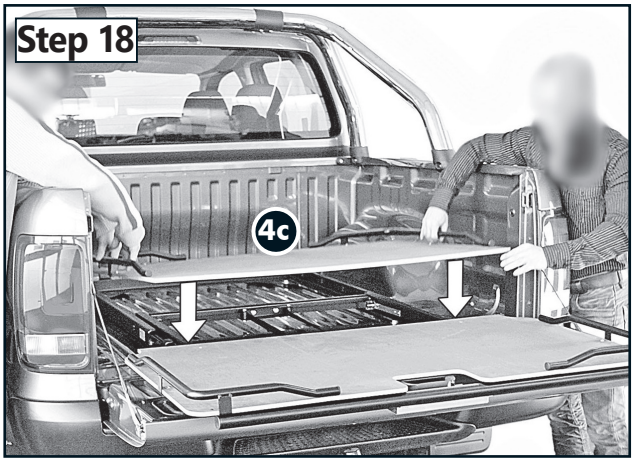

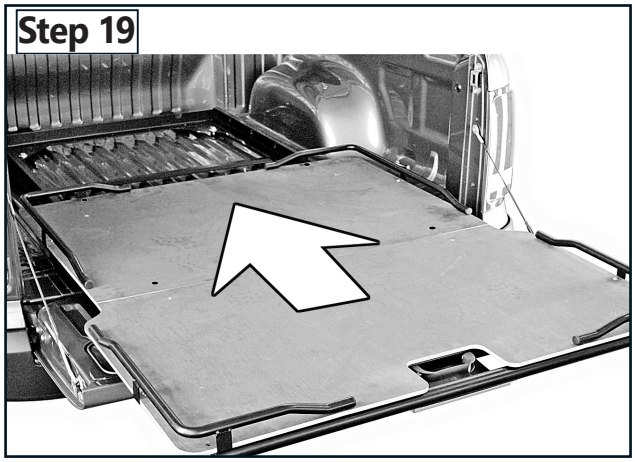

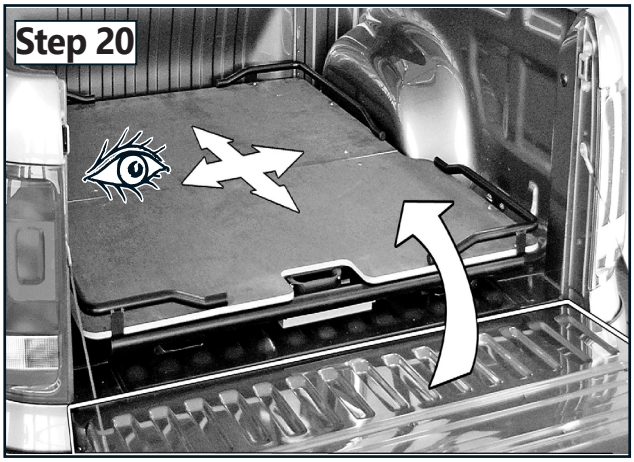

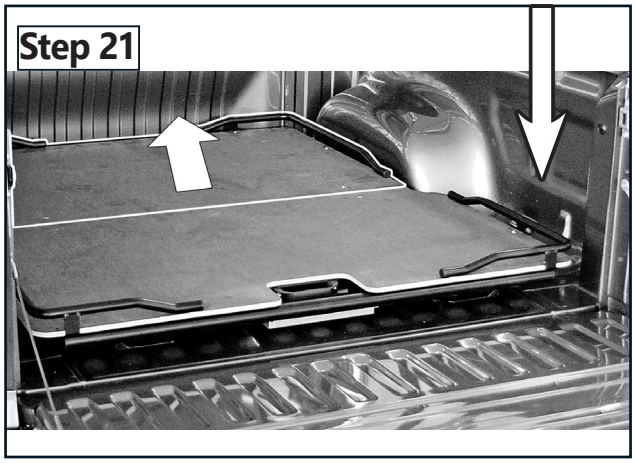

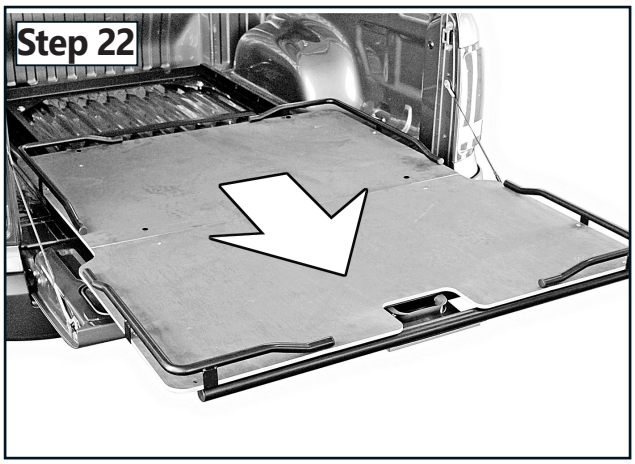

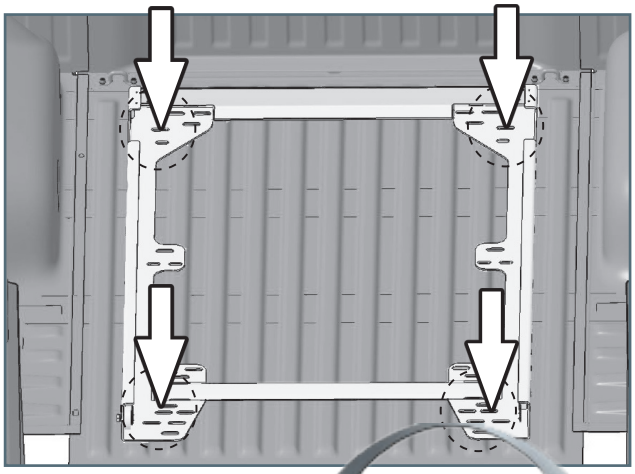

article-no:
006085 black Steel **Revision 12:** 12.09.2024

Step 24

Step 25
B

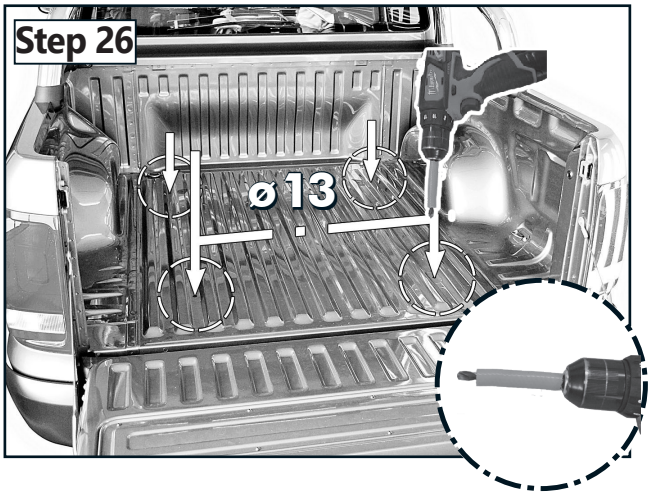
Step 26
ø 13

Step 27
Konservierungswachs
transparent
Preservation Wax
transparent
Cire de protection
transparente
AKR 221 M15 4
300ml

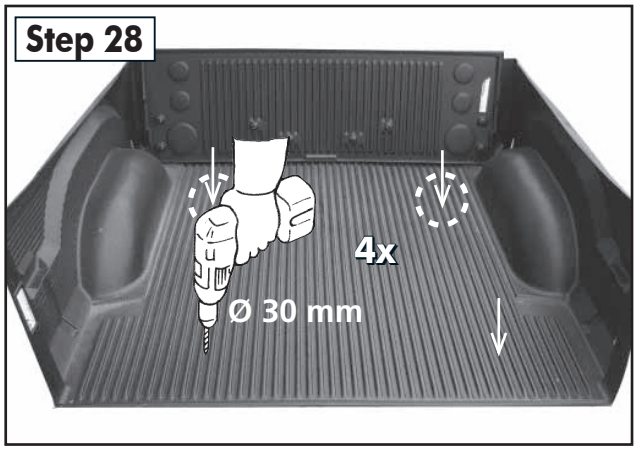
Step 28
4x
Ø 30 mm

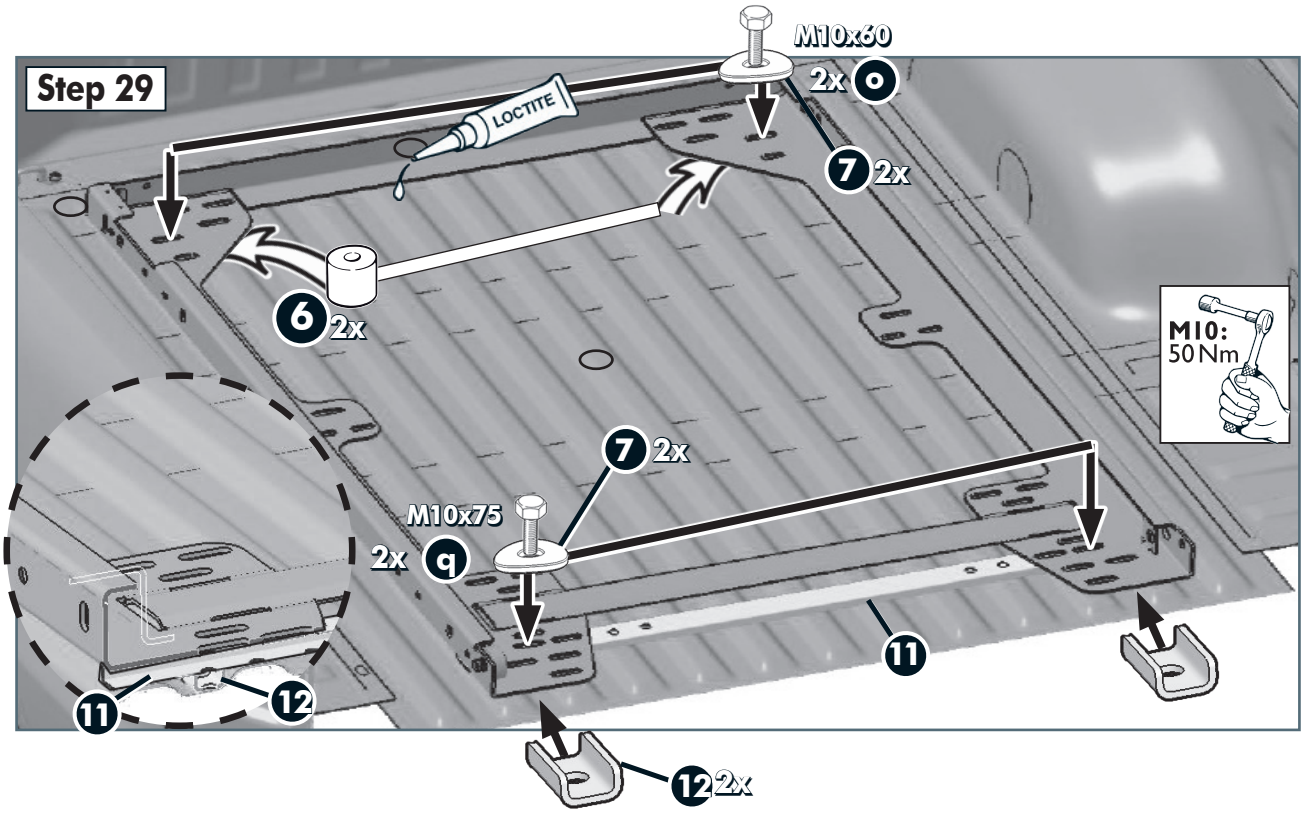

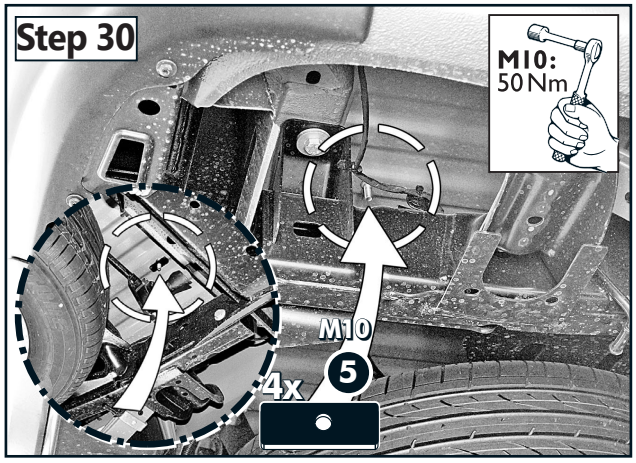

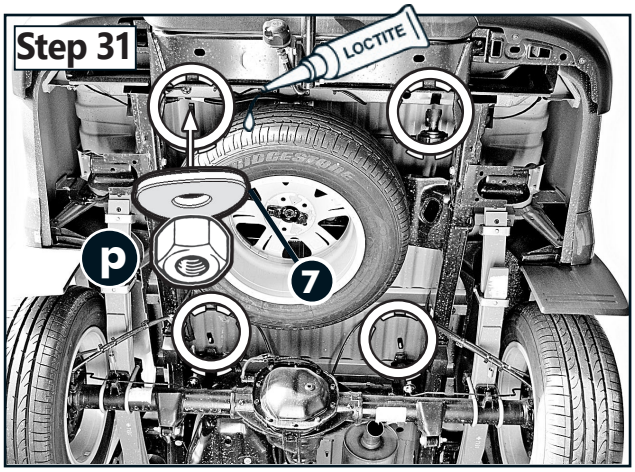

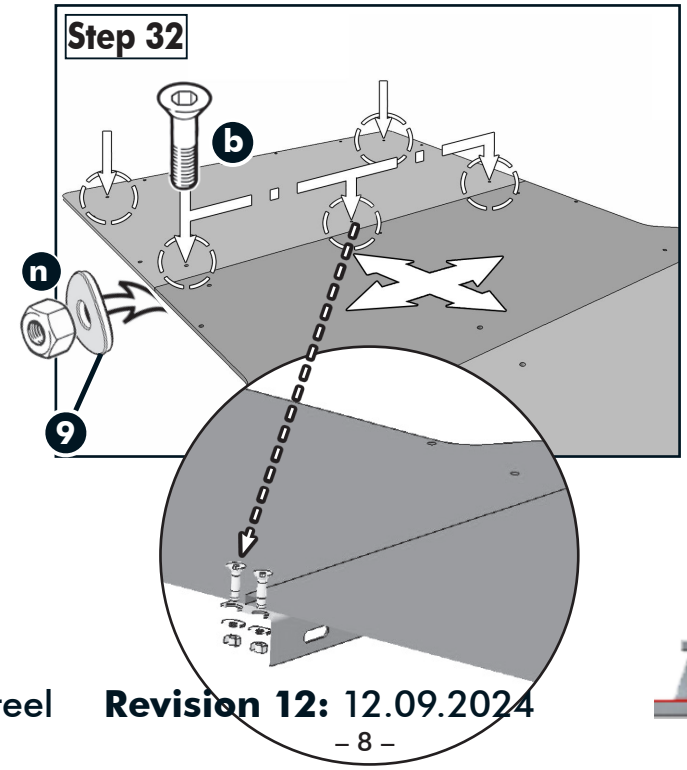

article-no:
006085 black Steel **Revision 12:** 12.09.2024

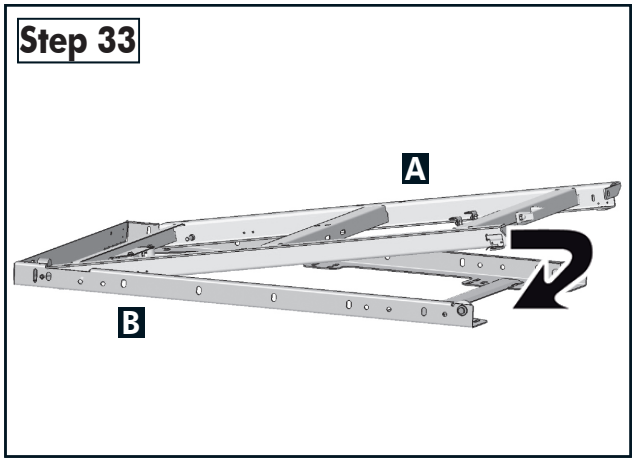
Step 33
A
B

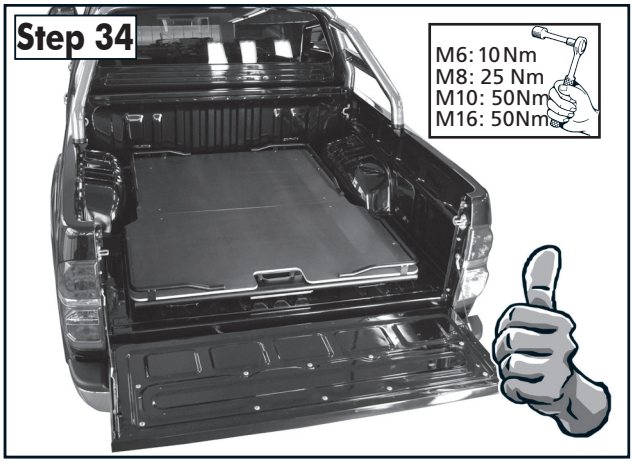
Step 34
M6: 10 Nm
M8: 25 Nm
M10: 50Nm
M16: 50Nm

350 kg
max